ИНСТРУКЦИЯ ПО ЭКСПЛУАТАЦИИ

Увлажнитель воздуха Easy Care (Изи Кеа)

askona

НАЗВАНИЯ ЧАСТЕЙ

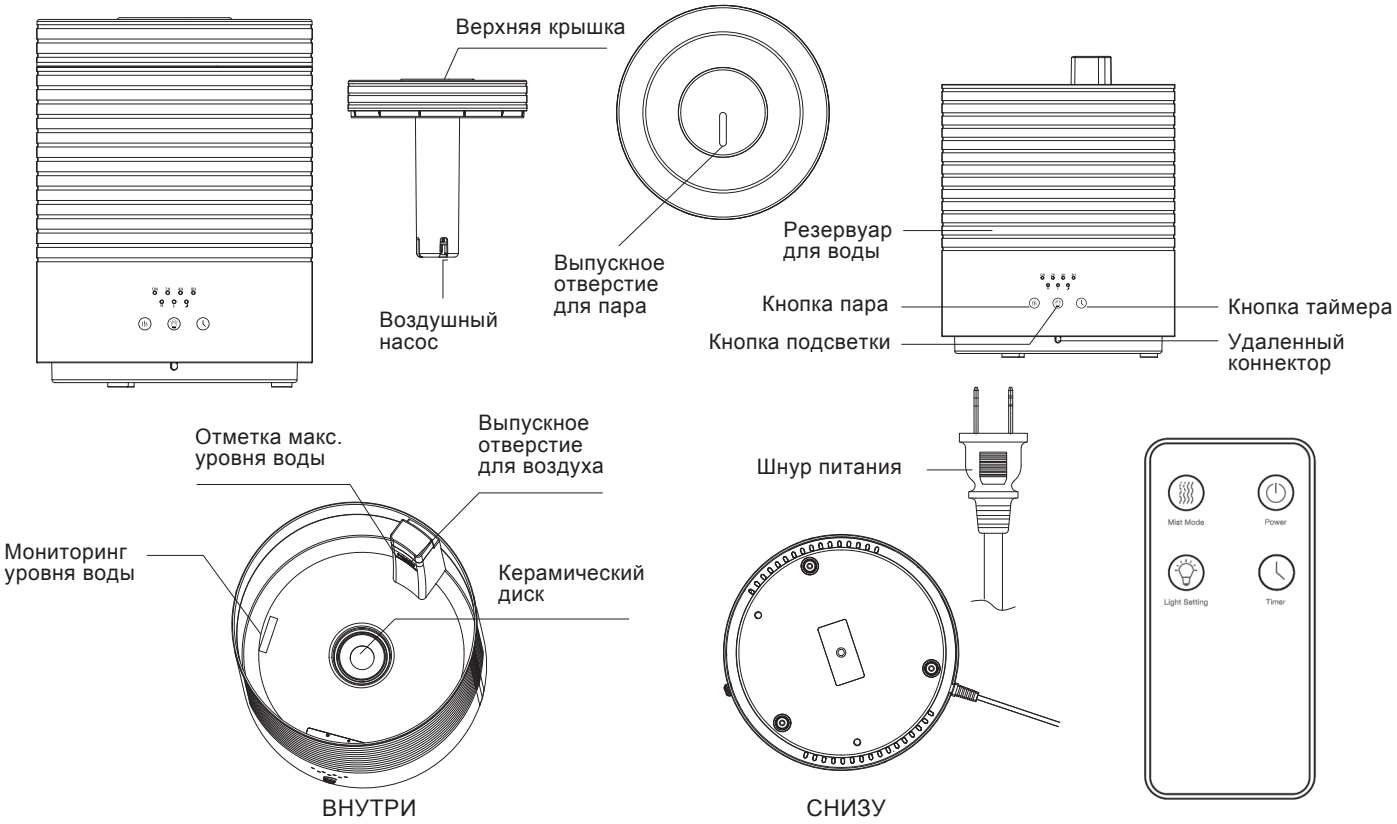

ФУНКЦИИ ПУЛЬТА ДИСТАНЦИОННОГО УПРАВЛЕНИЯ

Расстояние для дистанционного управления: 3 метра (9,84 фута)

ПИТАНИЕ

1-е нажатие = включение с сильным паром
2-е нажатие = выключение устройства

ПАР

1-е нажатие = непрерывное распыление при низкой интенсивности пара
2-е нажатие = спящий режим: низкая интенсивность пара с красным индикатором
3-е нажатие = непрерывное распыление при высокой интенсивности пара

ПОДСВЕТКА

1-е нажатие = мягкий белый свет
2-е нажатие = выключение подсветки
3-е нажатие = яркий белый свет

ВРЕМЯ РАБОТЫ

1-е нажатие = непрерывное распыление в течение 2 часов, затем выкл.
2-е нажатие = непрерывное распыление в течение 4 часов, затем выкл.
3-е нажатие = непрерывное распыление в течение 8 часов, затем выкл.
4-е нажатие = непрерывное распыление

УХОД И ОБСЛУЖИВАНИЕ

Разрешается использовать только шнур питания, поставляемый с устройством.
Перед заправкой устройства всегда отключайте шнур питания от электрической розетки.
Эфирное масло не должно контактировать с внешней поверхностью устройства.

Не погружайте устройство в воду, чтобы избежать поражения электрическим током.
Не вставляйте пальцы, руки или какие-либо предметы в устройство во время работы.
Не пытайтесь настраивать или ремонтировать устройство.
Не касайтесь воды во время работы устройства.
Не заливайте воду через выпускное отверстие для пара или выпускное отверстие для воздуха.
Не ставьте устройство возле источников тепла или под прямыми солнечными лучами.
Перемещайте увлажнитель двумя руками.
Используйте это устройство только в соответствии с инструкциями, приведенными в данном руководстве.

ЧИСТКА

Слейте воду из резервуара для воды в стороне от выпускного отверстия для воды.
Керамический диск не должен соприкасаться с твердыми или острыми предметами. Чтобы удалить возможный налет, промойте раствором воды с белым уксусом.
Тщательно вытрите насухо мягкой тканью. Не используйте сильнодействующие чистящие средства.

ИНСТРУКЦИЯ ПО ЭКСПЛУАТАЦИИ

Поставьте устройство на ровную водонепроницаемую поверхность, так как влага может повредить ковер, покрытие пола, мебель или стены.

1. Снимите верхнюю крышку с резервуара для воды.
2. Наполните резервуар для воды водопроводной водой до отметки максимального уровня воды. Не наливайте слишком много. Добавьте примерно 10 капель эфирного масла на 1 литр воды в резервуар для воды.
3. Установите верхнюю крышку на резервуар для воды.
4. Вставьте шнур питания в розетку электросети. Эфирному маслу потребуется несколько минут, чтобы смешаться с водой, прежде чем аромат начнет распространяться.

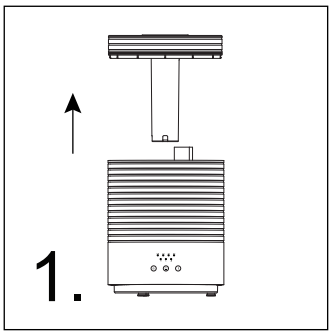

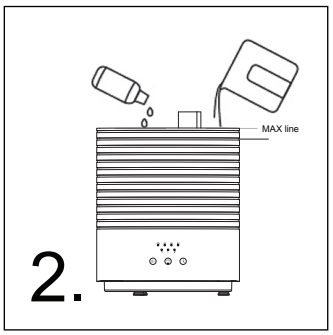

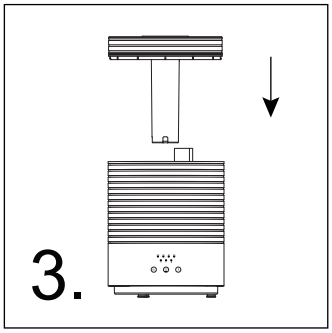

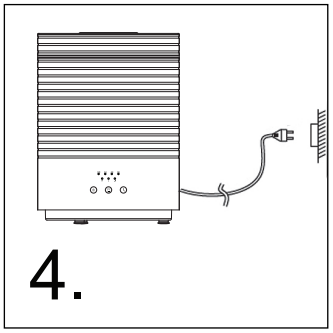

5. Функции кнопки питания

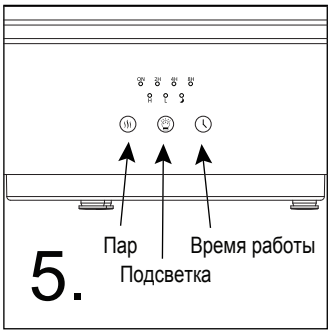

ПАР

1-е нажатие: непрерывное распыление при высокой интенсивности пара с индикатором питания «H»

2-е нажатие: непрерывное распыление при низкой интенсивности пара с индикатором питания «L»

3-е нажатие: спящий режим: низкая интенсивность пара с красной подсветкой

ВРЕМЯ РАБОТЫ

1-е нажатие: непрерывное распыление в течение 2 часов, затем выкл.

2-е нажатие: непрерывное распыление в течение 4 часов, затем выкл.

3-е нажатие: непрерывное распыление в течение 8 часов, затем выкл.

4-е нажатие: непрерывное распыление

ПОДСВЕТКА

1-е нажатие: мягкий белый свет

2-е нажатие: выключение подсветки

3-е нажатие: яркий белый свет

ГАРАНТИЙНЫЕ ОБЯЗАТЕЛЬСТВА

НА ИЗДЕЛИЕ ДЕЙСТВУЕТ ГАРАНТИЯ 12 МЕСЯЦЕВ СО ДНЯ ПОКУПКИ.
ГАРАНТИЯ ДЕЙСТВУЕТ В СЛУЧАЕ, ЕСЛИ НЕИСПРАВНОСТЬ ИЗДЕЛИЯ ВОЗНИКЛА ПО ВИНЕ ПРОИЗВОДИТЕЛЯ.
ГАРАНТИЙНЫЙ ОБЯЗАТЕЛЬСТВА НЕ РАСПРОСТРАНЯЮТСЯ ПРИ МЕХАНИЧЕСКИХ ПОВРЕЖДЕНИЯХ И ПРИ НАЛИЧИИ ПРИЗНАКОВ РЕМОНТА НЕУПОЛНОМОЧЕННЫМИ ЛИЦАМИ.

ПРИМЕЧАНИЕ

Это устройство могут использовать дети в возрасте от 8 лет и старше, а также лица с ограниченными физическими, сенсорными или умственными способностями, или с недостатком опыта и знаний только под наблюдением или после инструктажа относительно безопасного использования устройства и понимания возможных опасностей. Дети не должны играть с прибором.

Детям запрещено производить чистку и обслуживание устройства без присмотра.

Если шнур питания поврежден, он должен быть заменен производителем, его специалистом по обслуживанию или аналогичным квалифицированным персоналом во избежание опасности.

Сначала отключите прибор от розетки, если он не используется и перед чисткой. Следует соблюдать осторожность при использовании прибора из-за выделения горячего водяного пара. Прибор должен быть отключен от сети при заправке и чистке.